Detaliu de principiu amplasare samburi
scara 1:200

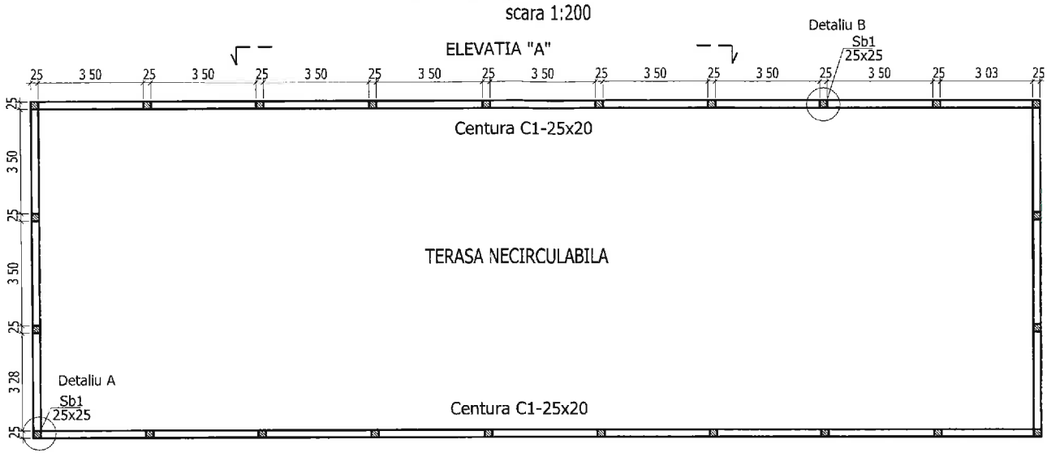


Operatiuni necesare pentru inglobarea in elemente structurale existente din beton a armaturilor (chimice) ancorate cu rasini sintetice (conform specificatie tehnica privind ancorarea armaturilor cu rasini sintetice la lucrarile de consolidare si structurilor din beton armat (proiectare, executie) indicativ ST042/2001)

1. Operatiuni preliminare

Principalele operatiuni pentru inglobarea armaturilor specificate in proiect sunt urmatoarele:

1.1 Se executa gauri de diametru specificat de producator si pe o adancime specificata tot de acesta in vederea atingerii parametrilor optimi pentru ancore, stabilit de furnizor. Diametrul gaurii si lungimea de ancoraj va fi stabilita numai pe baza specificatiei tehnice a producatorului/furnizorului/montatorului (ex. HILTI, SIKA, etc.) de ancore chimice, care acorda garantia produsului.

* Trasarea gaurilor se face conform pozitiei din proiect, dar dupa fixarea pozitiei se verifica cu pahometrul daca aceasta nu intalneste armaturi in beton. In asemena situatie se va stabili cu proiectantul pozitia in care se va muta gaura.
* Trasarea pe ancora metalica a unui reper corespunzator lungimii de ancorare prevazuta in proiect, precum si a unui reper la 10cm de acesta, spre exteriorul portiunii care se inglobeaza.
* Pentru executarea gaurilor este indicata folosirea masinilor rotopercutante cu burghiu. Aceasta realizeaza gaura uscata si cu asperitati.

1.2 Eliminarea apei (daca exista) din gaura.

1.3 Curatarea gaurii de praf, alte impuritati, prin:

* suflare cu aer comprimat, printr-o teava, dinspre fundul gaurii;
* curatare cu perie cilindrica de sarma;
* curatare cu perie de par cilindrica cu diametrul mai mare decat diametrul gaurii;
* suflare cu aer comprimat (ca ultima operatie).

1.4 Asigurarea accesului liber al armaturii in gaura si verificarea posibilitatii de rasucire cu usurinta a armaturii in gaura.

1.5 Pregatirea materialelor si a mijloacelor necesare.

2. Inglobarea armaturilor cu rasini sintetice

Inglobarea se va realiza cu capsula, care contine rasina, intaritorul si in unele cazuri agregatele. Se introduce capsula in gaura, inglobarea realizandu-se prin spargerea capsulei de catre armatura si amestecare prin rotirea acesteia. Inainte de folosire se va verifica fluiditatea rasinii din capsula, care trebuie sa curga cu usurinta, la rasturnarea succesiva, la temperatura mainii. Capsula se introduce in gaura orientata cu sageata marcata spre fundul gaurii. Apoi se introduce armatura, se bate si se rasuceste permanent pana la atingerea lungimii de inglobare (primul reper la fata betonului sau in cazul in care acesta nu este vizibil, al doilea reper la 10cm de la fata betonului).

3. Masuri de protectie

Muncitorii care executa lucrari de ancorare vor utiliza obligatoriu; manusi de cauciuc, sort de protectie, ochelari si casca.

4. Masuri speciale ulterioare

Dupa efectuarea operatiilor de inglobare, armaturile nu se vor misca pe durata de intarire a compusului chimic (durata mentionata in prospectul produsului livrat de furnizor).

5. Verificarea calitatii lucrarilor

5.1. Lucrarile de inglobare in beton a armaturilor orizontale utilizand rasina sintetica, prezentate in aceasta anexa sunt lucrari care devin ascunse. Fiind vorba de lucrari cu caracter important, este obligatorie convocarea si participarea si a dirigintelui de santier la incheierea proceselor verbale de receptie pe fazele urmatoare:

* verificarea starii betonului;
* trasarea pe suprafata betonului a pozitiei gaurilor;
* realizarea gaurilor conform prevederilor de la pct. 1.1, privind diametrul si adancimea;
* realizarea operatiunilor pentru inglobarea armaturilor, acordandu-se atentie rasucirii barei in gaura dupa introducerea rasinii, pentru un bun contact al acesteia cu armatura si betonul.

5.2. Nu se admite trecerea la o noua faza de executie inainte de incheierea procesului verbal referitor la faza precedenta. In procesele verbale se vor preciza constatarile rezultate, daca acestea corespund proiectului si daca se admite trecerea la executarea fazei urmatoare.

**NOTA:**

1. Innadirea barelor din centura in camp se va face decalat (50% din bare) la minim 1,00 m distanta pe minim 50 diametre.
2. Marca 5 se va utiliza impreuna cu mortarul de injectie pentru ancorele chimice!

- BETON C 16 / 20
- OTEL OB37 ; PC 52
- ACOPERIREA MINIMA CU BETON : 2,5 cm LA CENTURI si 5,0 cm LA SAMBURI (pentru punere in opera ancore chimice)

NOTA : Inainte de turnare si/sau executie, se vor monta in cofraj toate piesele de trecere sau/si inglobate conform planurilor de arhitectura , instalatii si inchideri.

- Turnarea samburilor si centurilor se va face dupa executia propriuzisa a zidariei, pozitionandu-se inainte ancorele chmice si armaturile samburilor si centurilor.
- La executia zidariilor din caramida se va tine cont de prevederile codului CR6-2013, privind elementele nestructurale din zidarie.
- BETON C 16 / 20 ( Bc 20 ) - Samburi si centuri; -Clasa de expunere : XC4+XF1; grad de impermeabilitate : P4 grad de gelivitate :G50 ; tip de ciment : CEM I,32.5; II/A-S; II/A-L; II/A-V 32.5 R/42.5 raport a/c max 0,50

NOTA : ELEMENTE DE ZIDARIE - BCA GBN50; MORTAR M5
SE VOR RESPECTA SI PREVEDERILE CODULUI DE PROIECTARE CR6-2013

**ATENTIE!**

* Se va acorda atentie sporita la perforarea elementelor din beton/caramida existente si protejarea armaturilor!
* Se va acorda atentie sporita la punerea in opera a ancorelor chimice!

- in cazul aparitiei la executie a unor situatii care din diferite motive nu au putut fi luate in calcul la proiectare, se va consulta proiectantul in vederea stabilirii unor solutii adaptate situatiei reale din teren.
- ancoraj orizontal, la exterior, in centura perpendiculara, stanga-dreapta
- innadire bare prin suprapunere min.50d (d=12mm; 60cm)

## Elevatia "A"
Scara 1:50

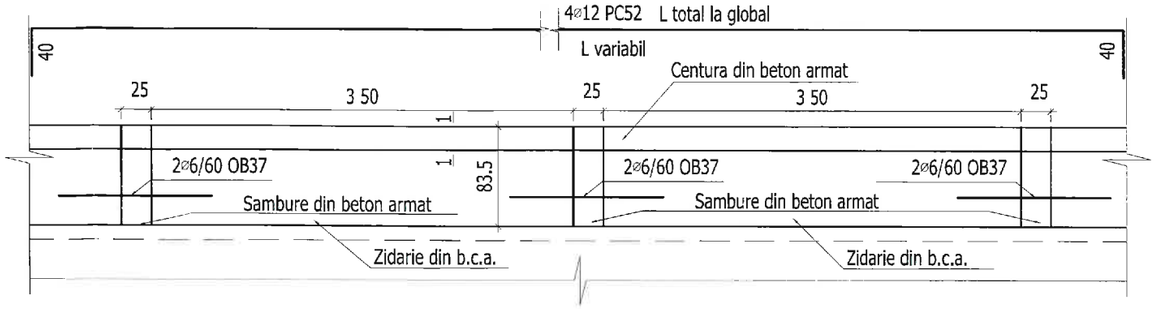


## Detaliu de principiu A
Scara 1:25

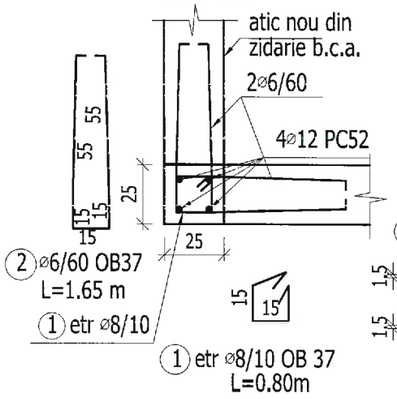


## Detaliu de principiu B
Scara 1:25

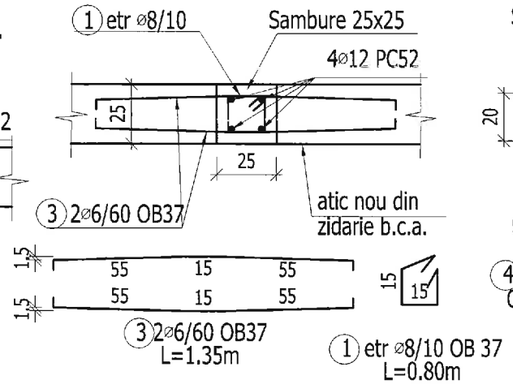


## Sectiune 1-1
Centura C1
Scara 1:25

## Sambure Sb.1
Scara 1:25

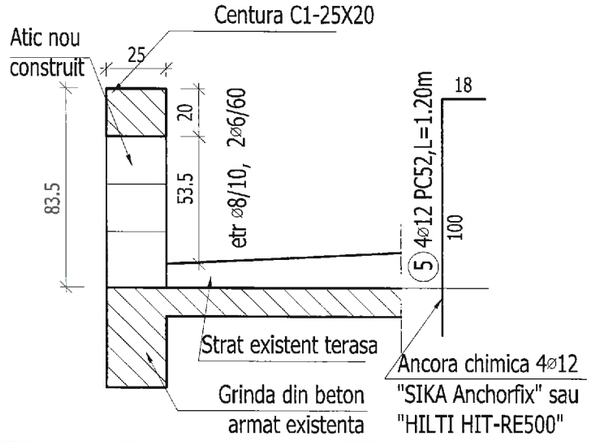


| | | | | | |
|---|---|---|---|---|---|
| **S.C. TOTALAIG ENVIRO SERV S.R.L.**<br>J40 / 5119 / 2012<br>Calea Dorobanti, nr. 111-135, bl. 9E, sc.C, et.2, ap.60, Sector 1, Bucuresti | | | Denumire: Reabilitare termica Bloc 1<br>Adresa: str. Florilor, nr. 1<br>Beneficiar: PRIMARIA SECTOR 1 | | PR.NR.21/2014<br>J-AC/261-S<br>**FAZA:** PT+DE |
| SPECIFICATIE | NUME | SEMNATURA | Scara: 1:200; 1:50;1:25 | Titlul plansei<br>**Detaliu inaltare atic existent** | **PLANSA:** NR.: |
| **Sef Proiect** | ing. Dobra Ovidiu | | | | |
| Proiectat | ing. Doroftei Mihai | | Data: ianuarie 2016 | | **Dr 01** |
| Desenat | ing. Doroftei Mihai | | | | |